XHD型连接器承认书图面

名　　称	材　　料	附　　注
基座 Housing	Nylon 66 UL94V-0	White(白色)

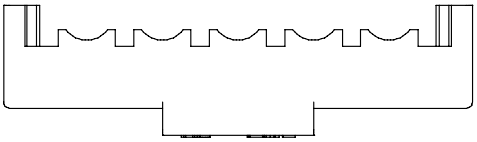

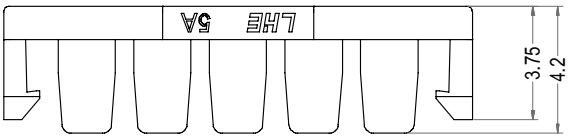

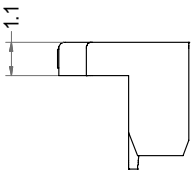

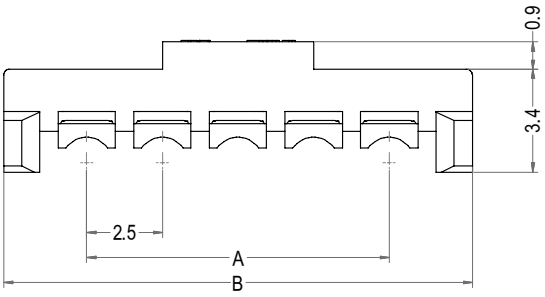

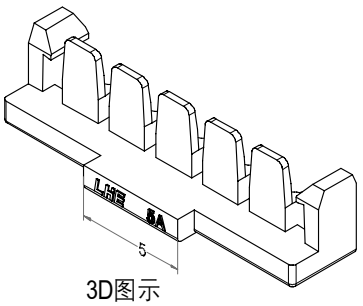

3D图示

注意:此卡扣对配XHD-NYB胶壳!

Poles	Part No.	Description	DIM=A	DIM=B	DIM=C
3	A2507-FD03	XHD-3RSTD	5.00	10.50	2.00
4	A2507-FD04	XHD-4RSTD	7.50	13.00	3.00
5	A2507-FD05	XHD-5RSTD	10.00	15.50	3.00
6	A2507-FD06	XHD-6RSTD	12.50	18.00	4.50
7	A2507-FD07	XHD-7RSTD	15.00	20.50	4.50
8	A2507-FD08	XHD-8RSTD	17.50	23.00	4.50
9	A2507-FD09	XHD-9RSTD	20.00	25.50	4.50
10	A2507-FD10	XHD-10RSTD	22.50	28.00	4.50
11	A2507-FD11	XHD-11RSTD	25.00	30.50	4.50
12	A2507-FD12	XHD-12RSTD	27.50	33.00	4.50
13	A2507-FD13	XHD-13RSTD	30.00	35.50	4.50
14	A2507-FD14	XHD-14RSTD	32.50	38.00	4.50
15	A2507-FD15	XHD-15RSTD	35.00	40.50	4.50
16	A2507-FD16	XHD-16RSTD	37.50	43.00	4.50
17	A2507-FD17	XHD-17RSTD	40.00	45.50	4.50
18	A2507-FD18	XHD-18RSTD	42.50	48.00	4.50
19	A2507-FD19	XHD-19RSTD	45.00	50.50	4.50
20	A2507-FD20	XHD-20RSTD	47.50	53.00	4.50

LHE® 浙江联和电子有限公司			
品名	XHD-RSTD	比例	4 : 1
料号	A2507-FD	未注公差(mm)	
图号	/	>0~3	±0.12
材料	Nylon 66 UL94V-0	>3~18	±0.15
制图	王天 2024-03-06	>18~50	±0.3
审核	天琴 2024-03-06	>50~120	±0.5
批准	季育文 2024-03-06	X°	±3°
视角		X.X°	±0.5°